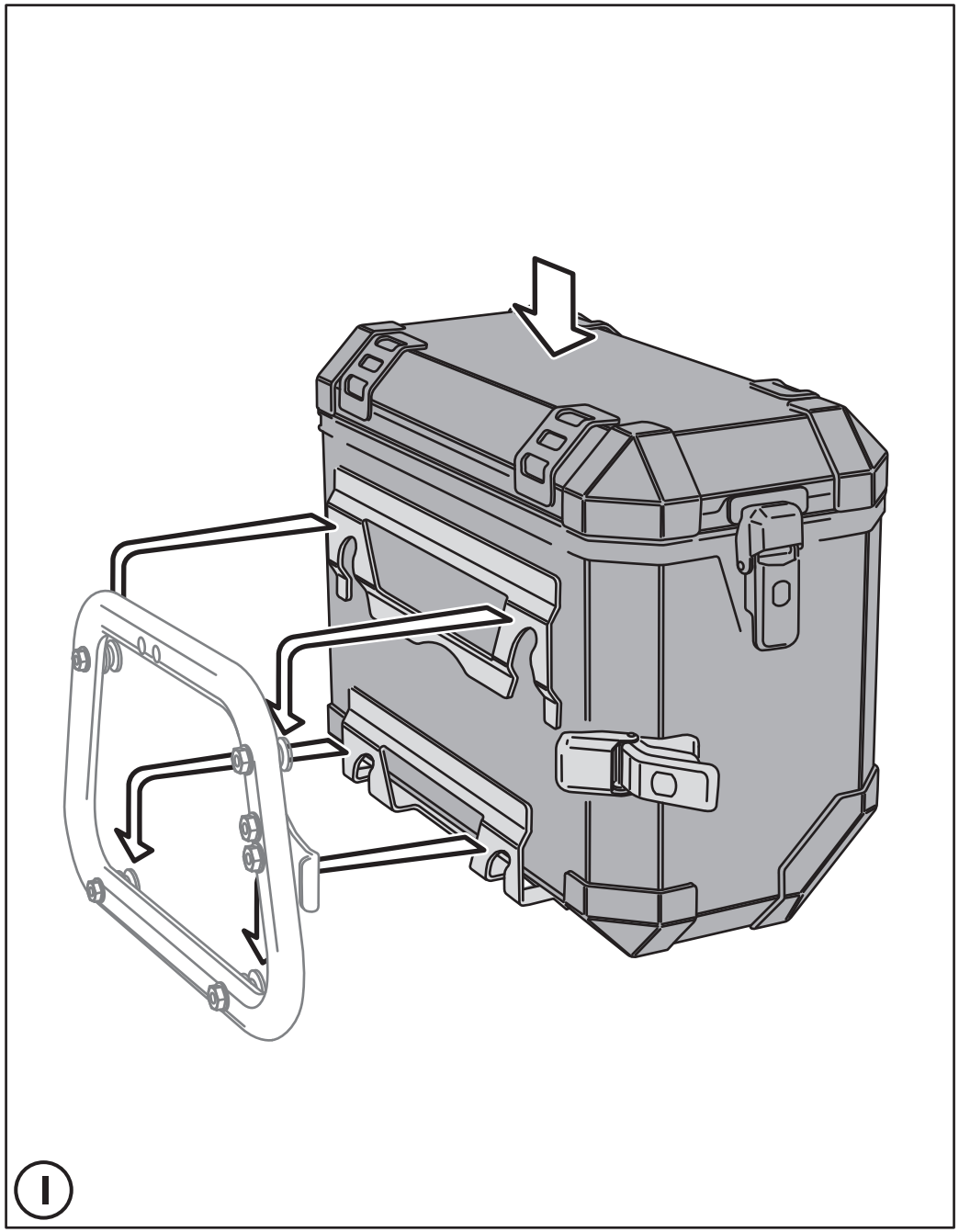

I

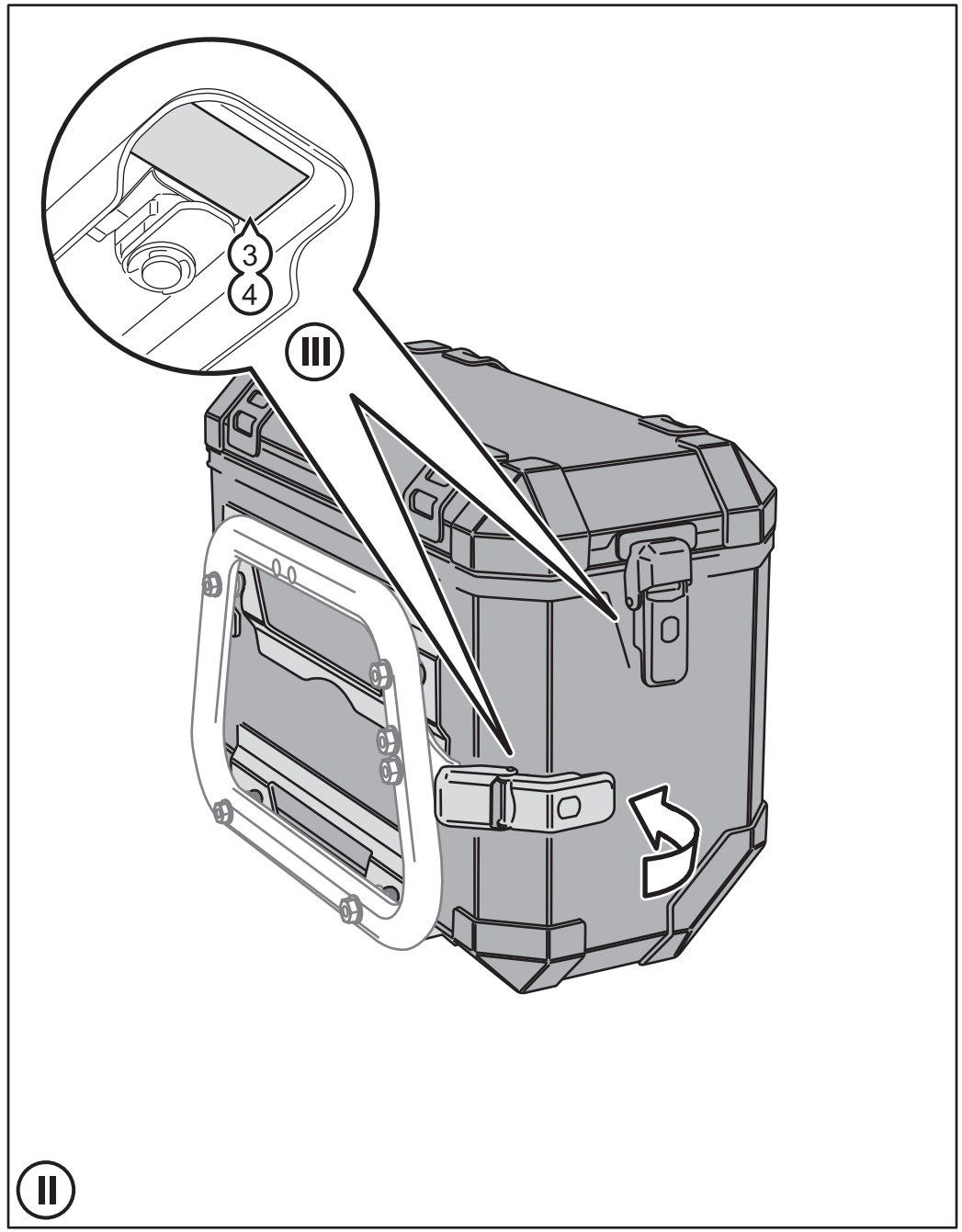

II