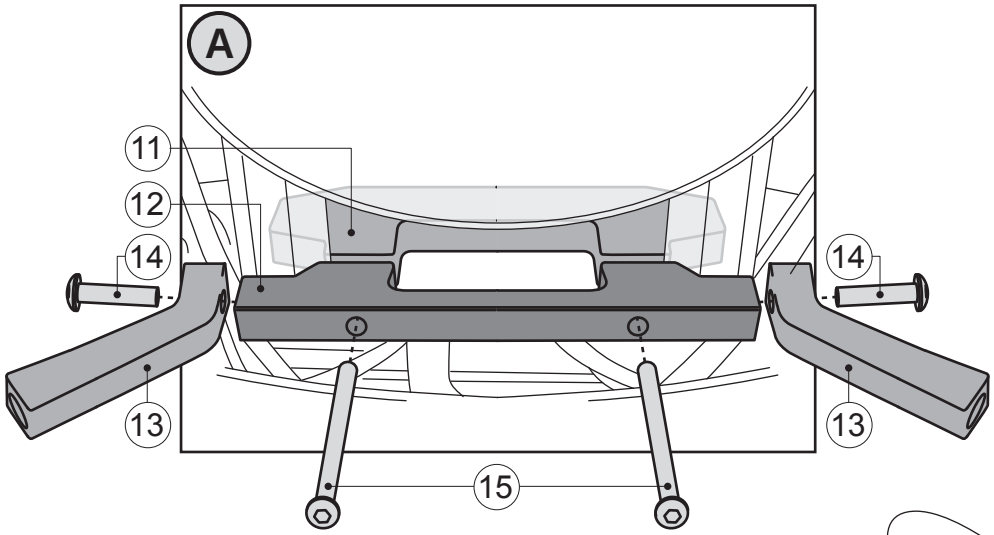
A
11
12
14
14
13
13
15

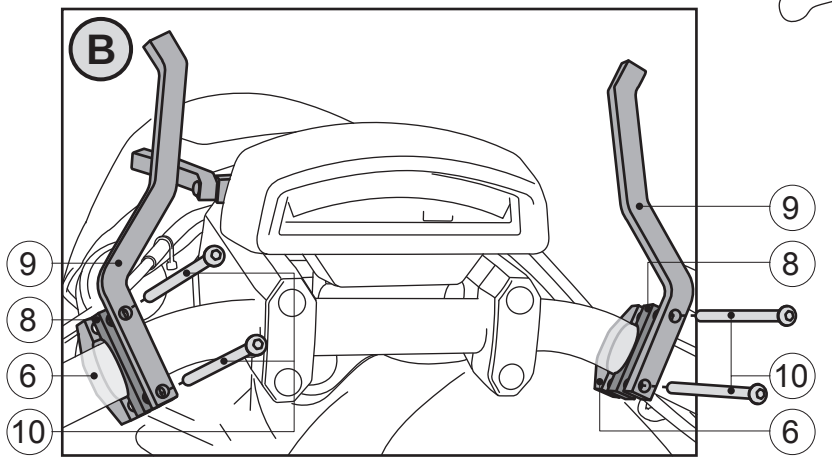
B
9
8
6
10
9
8
10
6

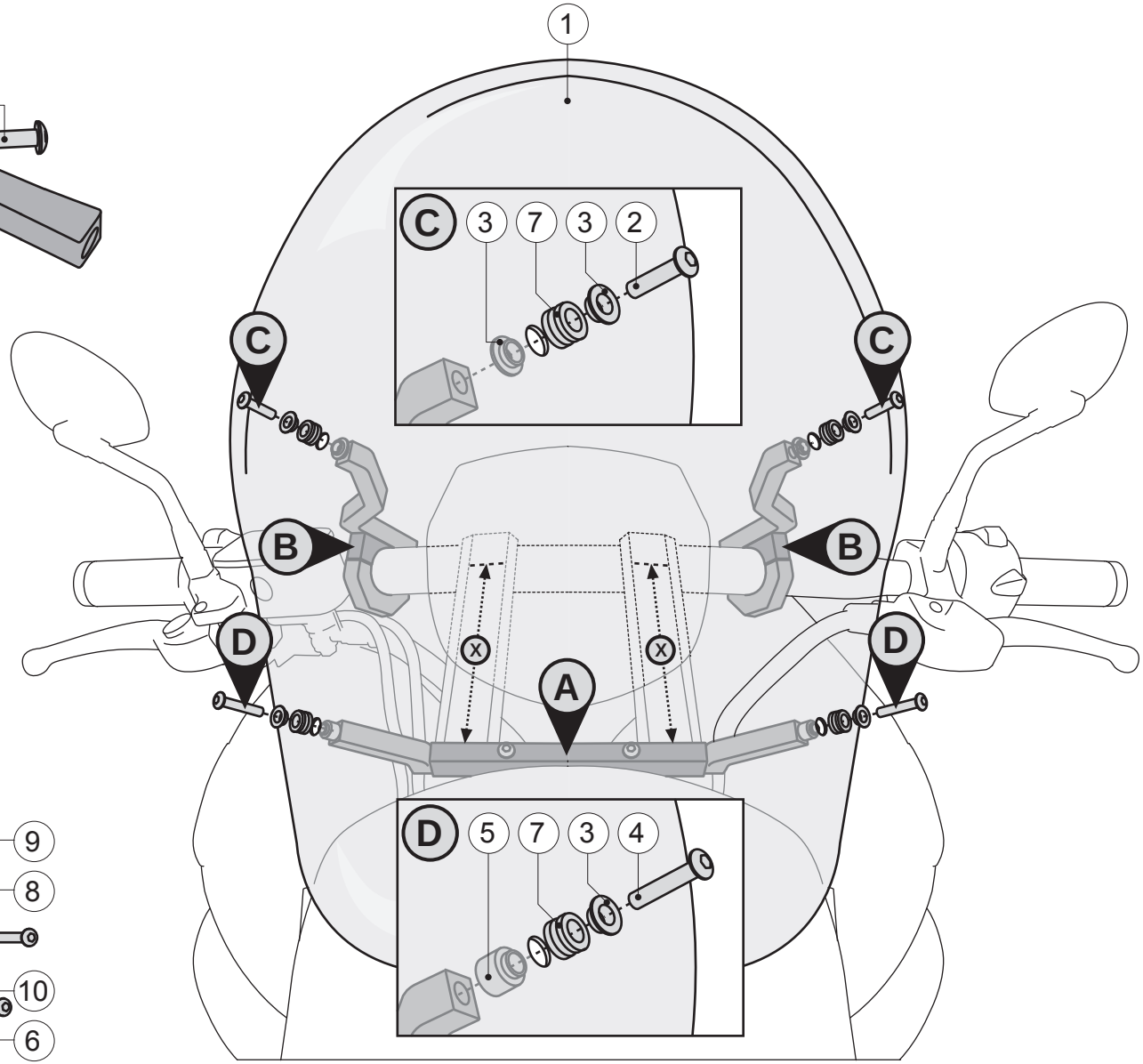
1
C
3
7
3
2
C
C
B
B
D
D
X
X
A
D
5
7
3
4